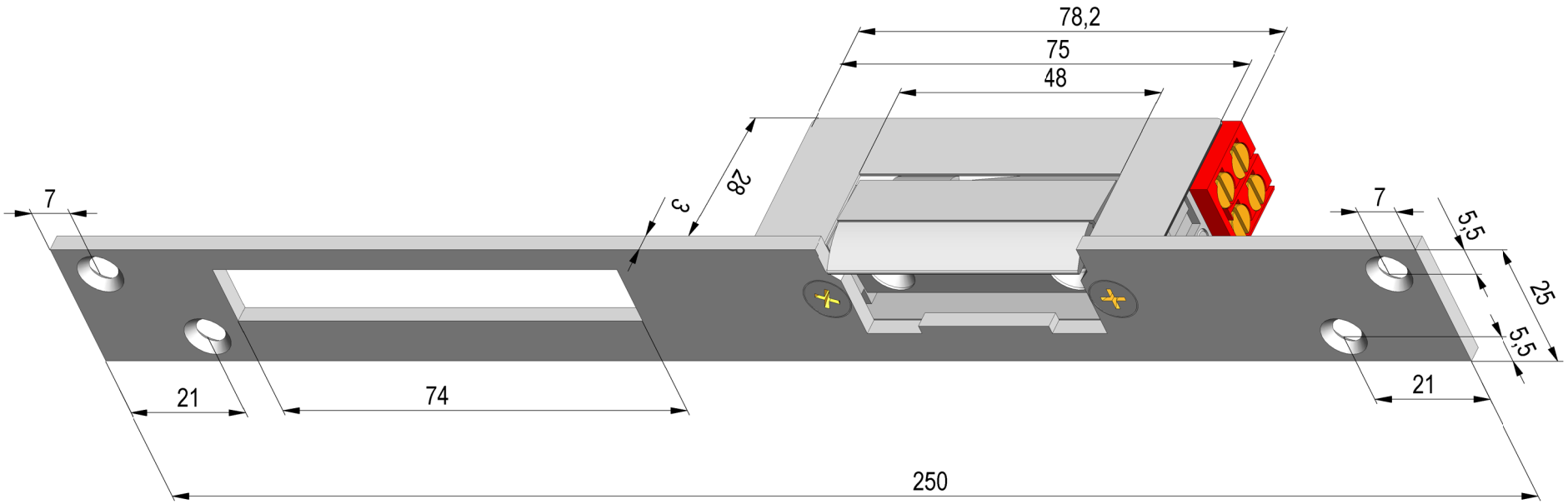
78,2
75
48
28
3
7
7
5,5
25
5,5
21
74
21
250